ЛИМЦ.60148.12.004.003

Перв. примен.: ЛИМЦ.60148.12.004.000

Справ. №

√ Ra 12,5 (√)

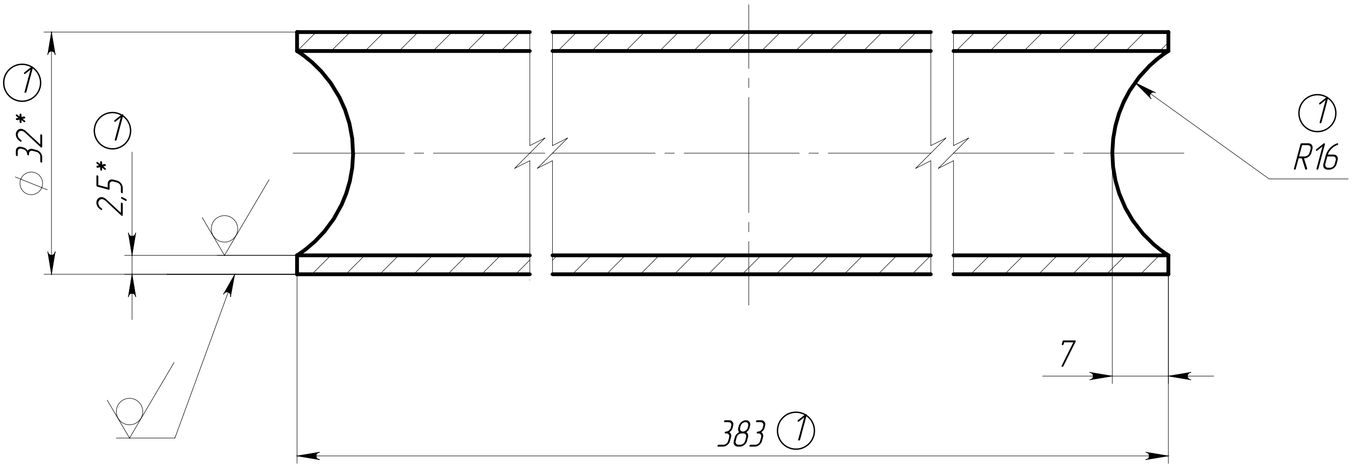

1. *ŭǪDzHȷʒÅè ʒǵì ánÅǪǪÑǴ.

① 2. úǫâDzʒ ʒÑǹæåǴDz ǹÑ ÅúÙù 30893,2-ІK.

3. ǖǪÅǴDzÅÑǬǪÆÊ ÑǫÑDzƿǪäʒƿDzʒ äʒÅÆʒǰǪ.

① 4. úåÆÅèʒ ǴÅÑȷǴDz ǹÅDzÆænDzÆÊ.

① 5. ăÑǹæåǴǪʒÆåì DzǪHȷʒƿǪ HȷǪÆʒÅDzǪǵǪ ƿǪ сталь AISI 316.

Подп. и дата

Инв. № дубл.

Взам. инв. №

Подп. и дата

Инв. № подл.

Изм.	Лист	№ докум.	Подп.	Дата
1	Зам.	ЛИМЦ.60148.44ИИ		14.04.26

Разраб.	Быков		30.10.25
Пров.	Лаптев		
Т. контр.	Волков		
Н. контр.	Ванина		
Утв.	Соломатин		

ЛИМЦ.60148.12.004.003

Поперечина

Лит.	Масса	Масштаб
	0.67 ①	1:1

Лист | Листов 1

Труба 32х2,5–03Х17Н14М3 ①
ГОСТ 9941–2022

АО "БТ"

Шифр:

Копировал

Формат А4